версия 6.04.2026

GRAND LINE

ИНСТРУКЦИЯ ПО МОНТАЖУ ЗАБОРА ЖАЛЮЗИ «МИЛАН» «МИЛАН СЛИМ»

с использованием крепежного вкладыша

Модульный забор «Милан»/«Милан Слим» – это секционное ограждение, состоящее из элементов, выполненных из оцинкованной стали с полимерным покрытием.

Внимание!

- При высоте ограждения более 2 м требуется расчет ветровой нагрузки на столб. Столб сечением 62x55 не рекомендуется!
- При ширине секции ограждения более 2,5 м требуется расчет ветровой нагрузки на столб. Столб сечением 62x55 не рекомендуется!
- Основной и рекомендованный способ монтажа ламелей с использованием крепежного вкладыша. Допускается монтаж на саморезы и заклепки, но необходимо принять к сведению, что жесткое крепление ламелей, при температурном расширении может их деформировать! **Данная деформация не считается браком.**
- Возможна видимая разнооттеночностьи повторяемость рисунка покрытий с рисунком группы Print на больших поверхностях. Для минимизации возможного появления видимой повторяемости рисунка и разнооттеночности рекомендуем использовать панели одинаковой длины из разных упаковок.
- При монтаже оцинкованных изделий и изделий с полимерным покрытием запрещено использовать газовую резку, сварку и «болгарку».

КОМПЛЕКТ СЕКЦИИ ЗАБОРА

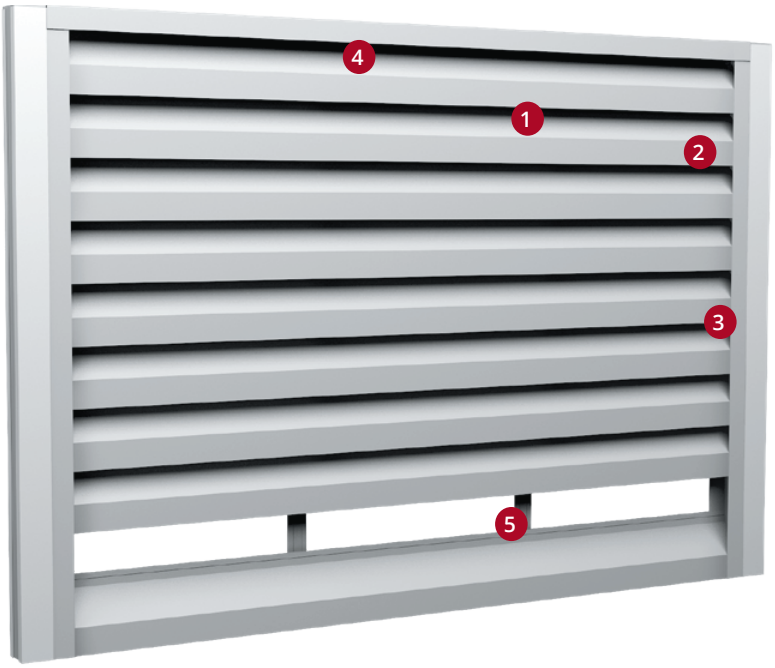

Ламель

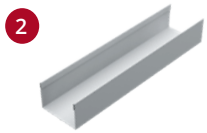

Стойка (64x38 мм)

Декоративная накладка на столб

Крышка (65x40 мм)

Крепежная планка

Планка завершающая

Декоративная накладка на столб угловая

Крепежный вкладыш

ИНСТРУМЕНТЫ ДЛЯ МОНТАЖА:

- рулетка
- маркер/карандаш
- уровень
- шуруповёрт/дрель
- сверло по металлу
- заклёпочник
- ножницы по металлу

ОГРАЖДЕНИЕ МОЖЕТ БЫТЬ УСТАНОВЛЕНО:

- на металлические столбы
- на кирпичные или бетонные столбы

УСТАНОВКА СТОЛБОВ

1

БЕТОНИРОВАНИЕМ

Используйте столбы сечением 62х55 мм.

По краям площадки установите разметочные столбы (не входят в комплект). Натяните веревку на высоте верхней границы установки ограждения.

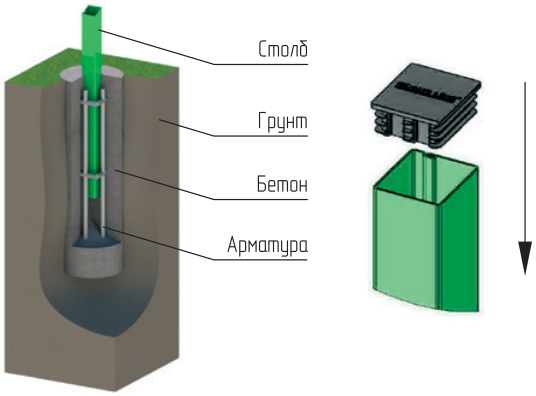

* Длина, заложенная в проекте.

1. Через каждые 2,5 или 3,0* метра в земле сделайте отверстия диаметром не менее 25 см и глубиной на 20 - 30 см больше глубины промерзания грунта в вашем регионе. На стыках всех входных групп и заборов Жалюзи, рекомендуется использовать отдельный, дополнительный столб, для крепления к нему стойки примыкающей секции.
2. Установите столбы вертикально в выкопанные ямы, применяя уровень.
3. Проверьте высоту по натянутой веревке. Произведите армирование и бетонирование столба в отверстии.
4. Установите заглушку.

2

НА БЕТОННОЕ ОСНОВАНИЕ

Используйте столбы 62х55 мм с приваренным прямоугольным фланцем.

3

НА КИРПИЧНЫЕ СТОЛБЫ

Используйте стойки с непосредственным креплением к кирпичному столбу.

Монтаж возможен с использованием **СТОЕК (64х38 мм).**

Внимание! В любом из перечисленных вариантов расстояние между краями столбов должно быть на 10-15мм больше,чем длина Ламели и Завершающая планка 50х50.

МОНТАЖ ЗАБОРА

При необходимости установите **ДЕКОРАТИВНЫЕ НАКЛАДКИ** на столб (при использовании столба 62х55 мм), так чтобы они закрыли грани 55 мм. Накладки не фиксируются крепежом, просто плотно прижимаются к столбу с двух сторон.

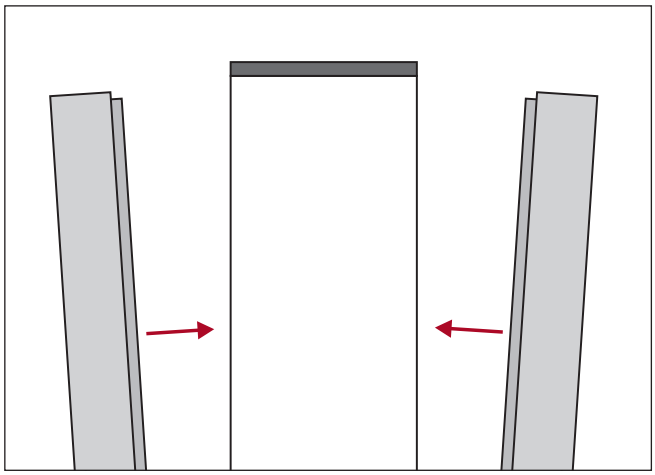

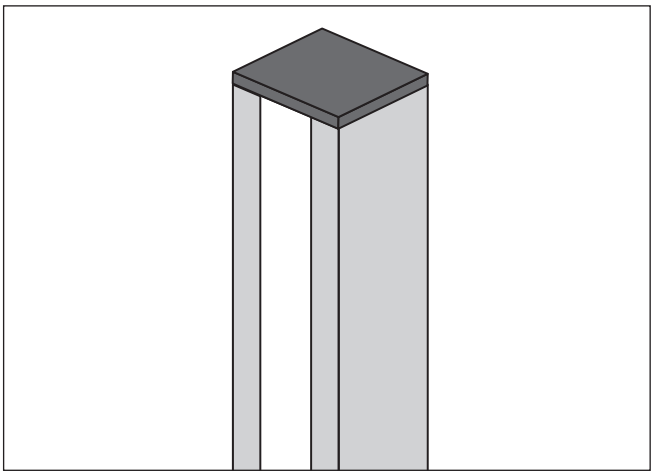

1

Перед монтажом стойки, необходимо немного выгнуть внутрь язычки на вкладыше. Вставьте вкладыш в стойку.

Внимание! Подрезку крепежного вкладыша производите только с его ВЕРХНЕЙ стороны. Нижний край, для ориентира, находится с той стороны, где от края до первого язычка – 10 мм. Делайте подрезку по специальной перфорированной разметке, расположенной по всей длине планки.

Внимание! Стойка со вкладышем есть правая и левая.

Закрепите стойки со вкладышами к столбам так, чтобы первый нижний язычок вкладыша был с лицевой стороны забора.

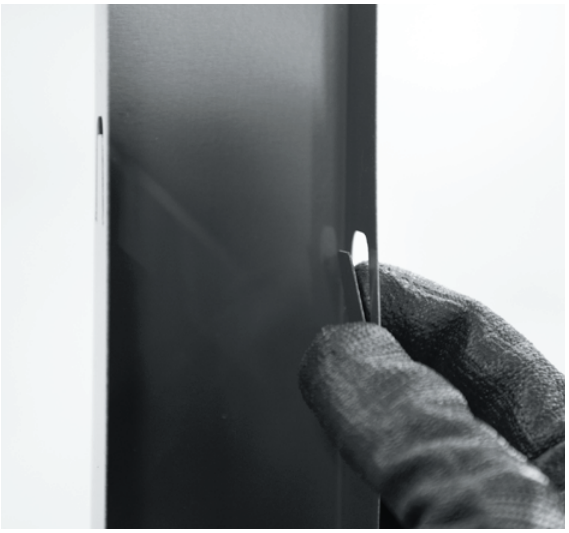

2

Закрепите **СТОЙКУ** к столбу саморезами 5,5х19 с шагом 40–50 см (см рисунок).

При крепление стойки **на кирпичный столб** в качестве крепежа используйте шуруп по бетону 7,5х52 и полипропиленовый дюбель универсальный U10х61. Крепление производите с шагом не более 400 мм, с отступом от края в 2-3 см.

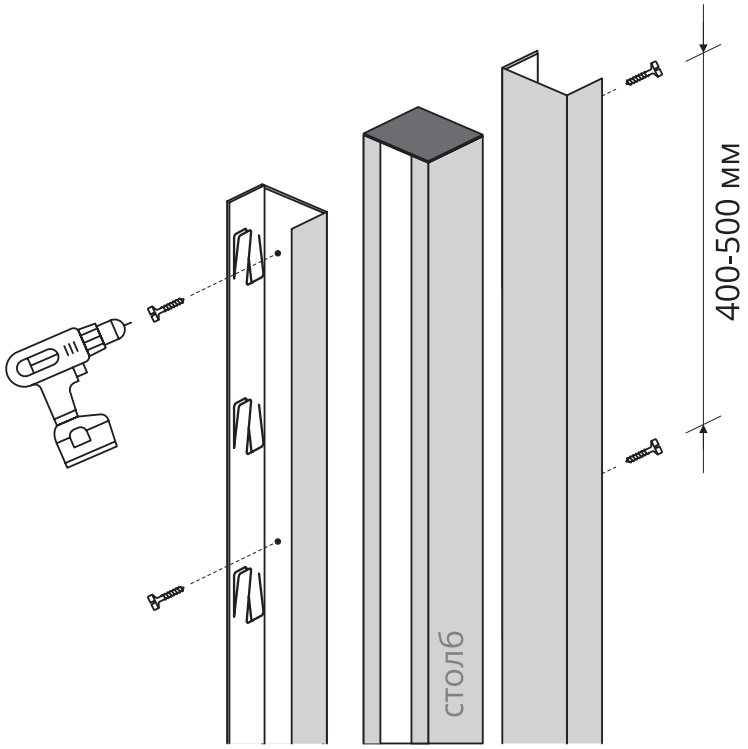

3 МОНТАЖ С ПРИМЕНЕНИЕМ УНИВЕРСАЛЬНОГО ВКЛАДЫША

1. Перед установкой универсального вкладыша в стойку, слегка отогните все язычки во внутрь вкладыша, чтобы облегчить доступ к ним при монтаже ламелей.
   Нижний край вкладыша, где расстояние от края вкладыша до первого язычка составляет 10 мм. В верхней части это расстояние составляет 25 мм.

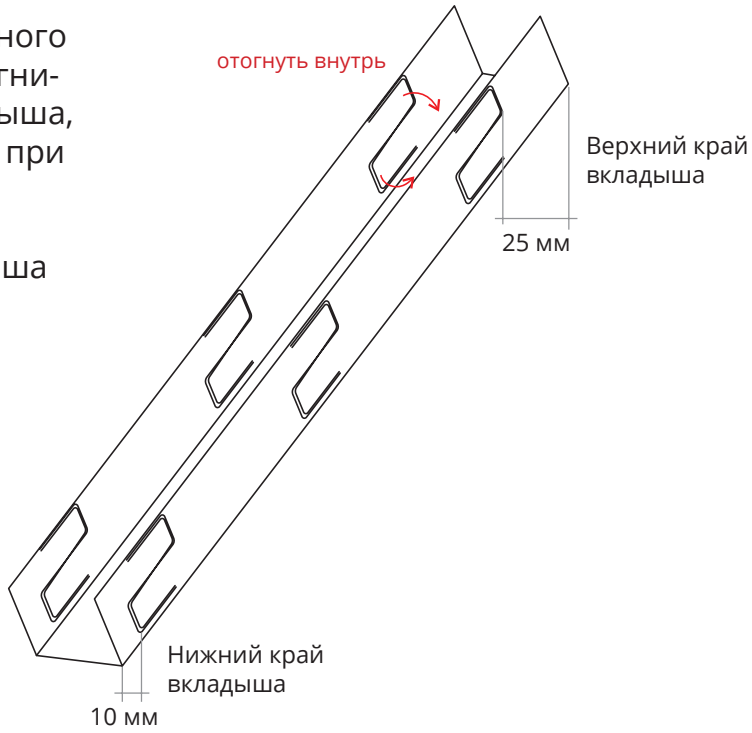

2. Отогните нижний язычок на 90°, верхний – на 180° см. рис. 1.
3. Перед установкой каждой ламели сделайте так на вкладыше с одной стороны секции и зеркально с другой стороны.
4. Первую ламель установите на язычок отогнутый вниз, зафиксируйте сверху язычком, отгибая его полностью вниз, снизу – отгибая язычок вверх (рис. 2).
5. Следующие ламели крепим по аналогии с первой, следующей парой язычков (рис. 3).

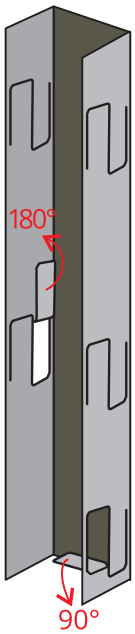

Рисунок 1

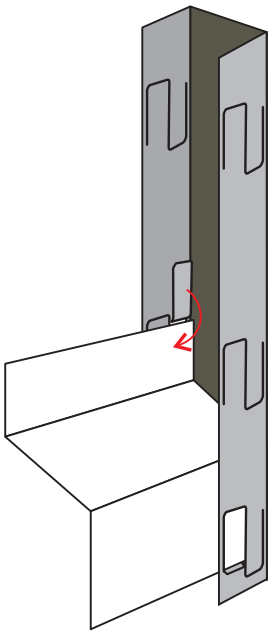

Рисунок 2

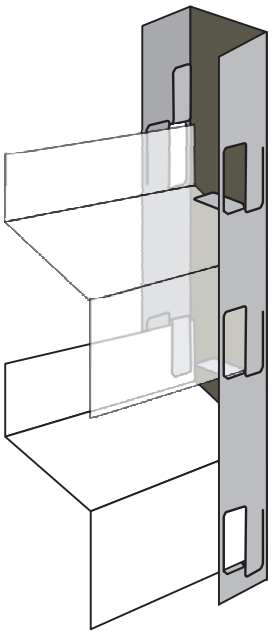

Рисунок 3

МОНТАЖ ЛАМЕЛЕЙ ВЕДЕТСЯ СНИЗУ – ВВЕРХ.

4

Для усиления конструкции используйте **КРЕПЕЖНУЮ ПЛАНКУ**.
Она устанавливается с обратной стороны, на всю высоту ограждения.

Рекомендуемое количество планок:

1шт. на секцию длиной от 1м до 2м | 2шт. на секцию длиной от 2 м до 2,5 м

Секцию свыше 2,5м по ширине не рекомендуем к монтажу.

Крепление планки производится саморезами или заклепками в каждую Ламель.

Крепление **ПЛАНКИ** производиться саморезами ПШ 4,2х16 или заклепками 4,0х10 в каждую ламель и в **ПЛАНКУ ЗАВЕРШАЮЩУЮ** 50х50.

ПЛАНКА ЗАВЕРШАЮЩАЯ крепится к **СТОЙКАМ** 64х38, на уровне нижней линии первой **ЛАМЕЛИ** саморезами ПШ 4,2х16 или Заклепками вытяжными 4,0х10.

5
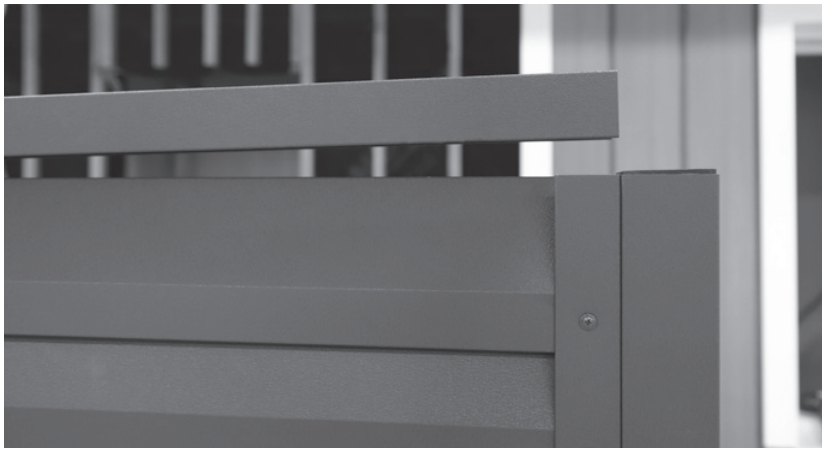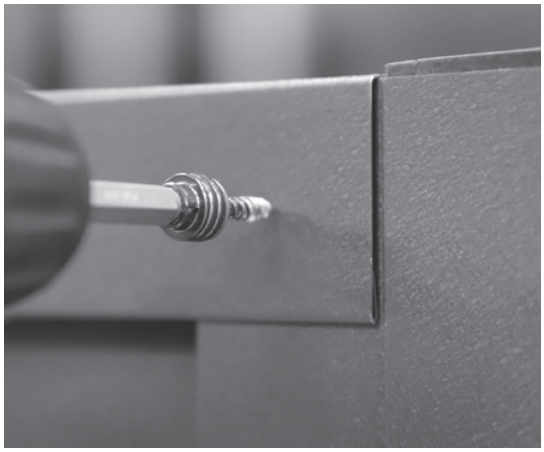
В качестве защитной и декоративной планки по верхней линии одной секции забора используйте элемент КРЫШКА (65х40 мм). Крышка крепится к стойкам, без нахлеста на столб саморезами или вытяжными заклепками.